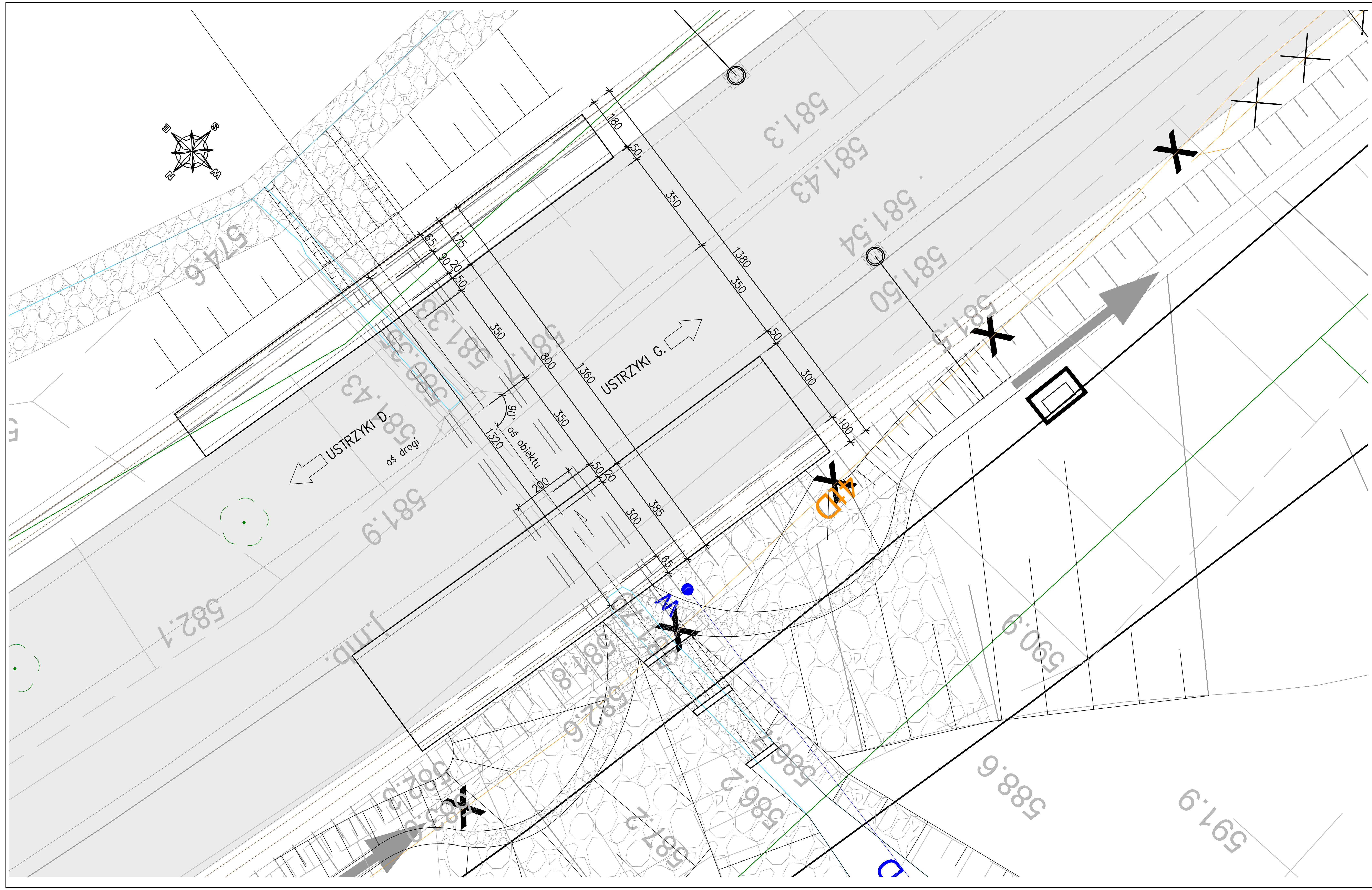

PD–197 Przepust drogowy 37+204.495
Przekrój podłużny
1:100

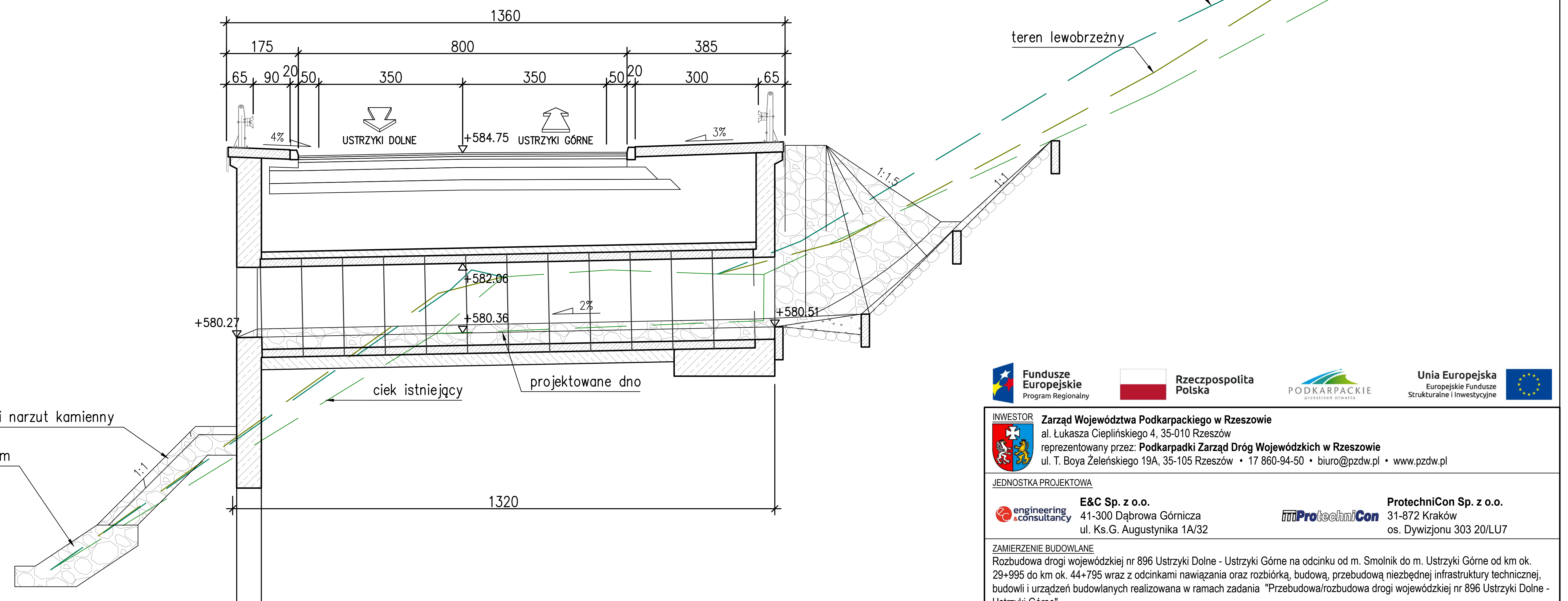

PD–197 Przepust drogowy 37+204.495
Przekrój poprzeczny
1:100

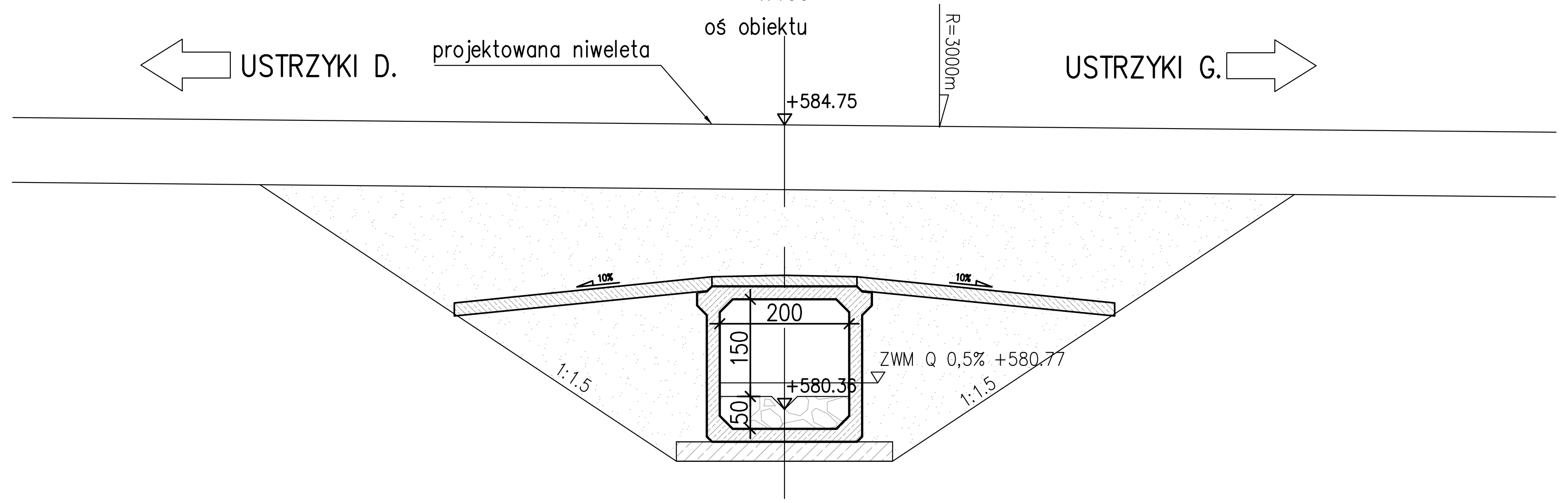

Fundusze Europejskie Program Regionalny | Rzeczpospolita Polska | PODKARPACKIE przestrzeń otwarta | Unia Europejska Europejskie Fundusze Strukturalne i Inwestycyjne

INWESTOR
Zarząd Województwa Podkarpackiego w Rzeszowie
al. Łukasza Cieplińskiego 4, 35-010 Rzeszów
reprezentowany przez: **Podkarpadki Zarząd Dróg Wojewódzkich w Rzeszowie**
ul. T. Boya Żeleńskiego 19A, 35-105 Rzeszów • 17 860-94-50 • biuro@pzdw.pl • www.pzdw.pl

JEDNOSTKA PROJEKTOWA
E&C Sp. z o.o.
41-300 Dąbrowa Górnicza
ul. Ks.G. Augustynika 1A/32

ProtechniCon Sp. z o.o.
31-872 Kraków
os. Dywizjonu 303 20/LU7

ZAMIERZENIE BUDOWLANE
Rozbudowa drogi wojewódzkiej nr 896 Ustrzyki Dolne - Ustrzyki Górne na odcinku od m. Smolnik do m. Ustrzyki Górne od km ok. 29+995 do km ok. 44+795 wraz z odcinkami nawiązania oraz rozbiórką, budową, przebudową niezbędnej infrastruktury technicznej, budowli i urządzeń budowlanych realizowana w ramach zadania "Przebudowa/rozbudowa drogi wojewódzkiej nr 896 Ustrzyki Dolne - Ustrzyki Górne".

ADRES INWESTYCJI	DATA
woj. podkarpackie, pow. bieszczadzki, gm. Lutowiska	09.2023

RODZAJ PROJEKTU	CZĘŚĆ PROJEKTU
PROJEKT KONCEPCYJNY	-
TOM: -	BRANŻA: mostowa

FUNKCJA	ZESPÓŁ PROJEKTOWY		SPECJALNOŚĆ	PODPIS
Projektanci	**mgr inż. Maciej Żuchowicz**	MAP/0084/POOM/04	MOSTOWA	Żuchowicz
	mgr inż. Rafał Potępa	MAP/0059/PWBM/20	MOSTOWA	
	mgr inż. Tomasz Cwajna	MAP/0195/POOM/10	MOSTOWA	
Sprawdzający	**mgr inż. Tomasz Grysiak**	MAP/0085/POOM/06	MOSTOWA	Grysiak
Opracowali	**mgr inż. Jakub Kotra** **inż. Paulina Filipek** **inż. Natalia Burnagiel** **inż. Daniel Serwinowski**			

OBIEKT	SKALA
PRZEPUST DROGOWY PD-197	1:100

TYTUŁ RYSUNKU	REW.	NR RYS.
Rysunki ogólne		**1.197**